30 327 AL1 **GROHE RED DUO ARMATUR UND BOILER GRÖSSE M**

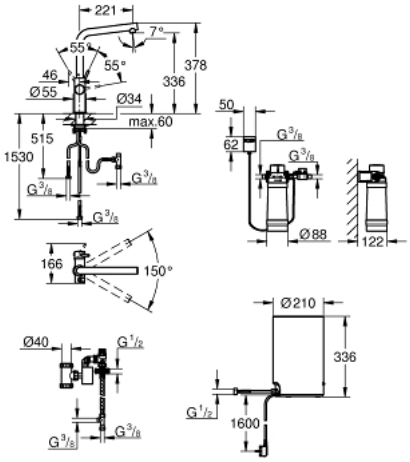

PRODUKTBESCHREIBUNG

- Colour: hard graphite gebürstet
- GROHE Red Duo Einhand-Spültischbatterie
- Einlochmontage
- L-Auslauf
- GROHE ChildLock Drucktasten für kochendes Wasser
- TÜV zertifizierte elektronische Sicherung gegen versehentliches Aktivieren
- GROHE Long-Life Oberfläche
- GROHE SilkMove 28 mm Keramikkartusche
- isolierter Rohrauslauf
- Schwenkbereich 150°
- getrennte Wasserwege
- flexible Anschlussschläuche
- GROHE Red Boiler Größe M
- Hochdruckboiler für kochendes und warmes Wasser
- 3 Liter 100° C kochendes Wasser
- 4 Liter Gesamtkapazität
- Betriebsdruck: 1-7 bar
- mit flexiblem Anschlussschlauch und Abgang für kochendes Wasser
- CE-Zeichen
- Anschlusspannung 230 V 50 Hz
- Leistungsaufnahme 2100 W
- Leistungsaufnahme Standby 15 W
- Energieeffizienzklasse A
- GROHE Blue S-Size Filter Starter Set
- zum Schutz des Boilers vor Verkalkung
- Kapazität 600 Liter bei 20° dKH
- Durchflussmesser

30 327 AL1 **GROHE RED DUO ARMATUR UND BOILER GRÖSSE M**

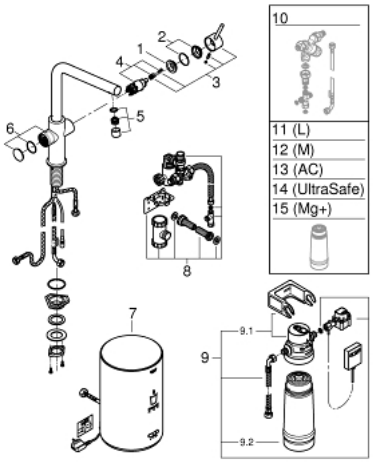

ERSATZTEILE, März 2018 – now

1: Befestigungsring (Order-nr. 07419000)

2: Kappe (Order-nr. 46581AL0)

3: Hebel (Order-nr. 46957AL0)

4: Kartusche (Order-nr. 46580000)

5: Mousseur (Order-nr. 13999AL0)

6: Bedieneinheit (Order-nr. 46997AL0)

7: Boiler Größe M (Order-nr. 40830001)

8: Sicherheitsbaugruppe (Order-nr. 48371000)

9: S-Size Filter Starter Set (Order-nr. 40438001)

9.1: Filterkopf (Order-nr. 64508001)

9.2: Filter S-Size (Order-nr. 40404001)

10: Mischventil (Order-nr. 40841001)*

11: Filter L-Size (Order-nr. 40412001)*

12: Filter M-Size (Order-nr. 40430001)*

13: Aktivkohlefilter (Order-nr. 40547001)*

14: UltraSafe Filter (Order-nr. 40575001)*

15: Magnesium+ Filter

(Order-nr. 40691001)*

* Optional accessories